ՓՈՔՐԱՉԱՓ ԲԼՈԿՆԵՐՈՎ ՄԻՋՆՈՐՄԻ ՀԻՄՆԱԿՄԱՂՔԻ ՀԱՏՎԱԾ

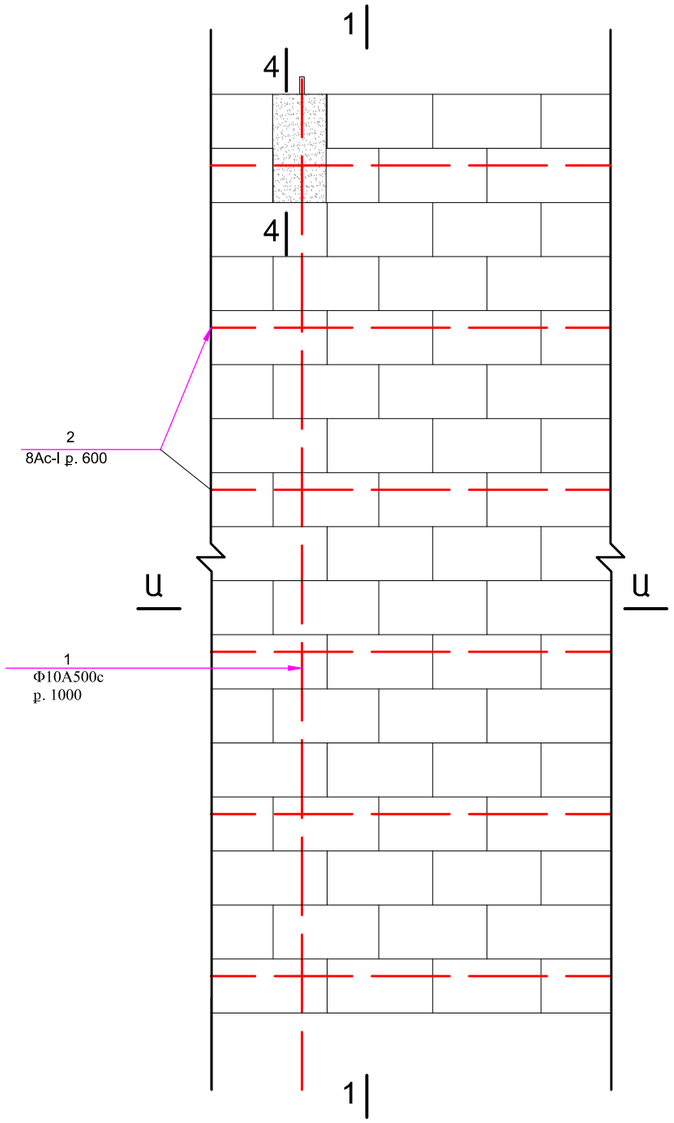

ՄԻՋՆՈՐՄԻ ՄԻԱՑՈՒՄԸ ՀԵԾԱՆԻՆ
Մ1:20

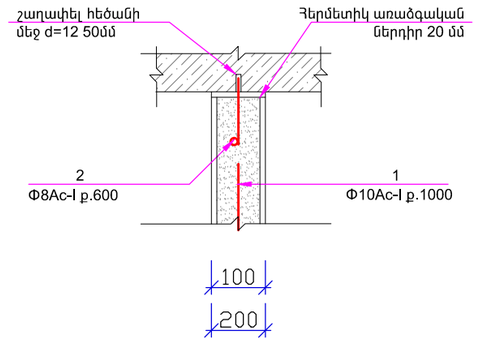

ՄԻՋՆՈՐՄԻ ՄԻԱՑՈՒՄԸ ՍՅԱՆԸ
Մ1:20

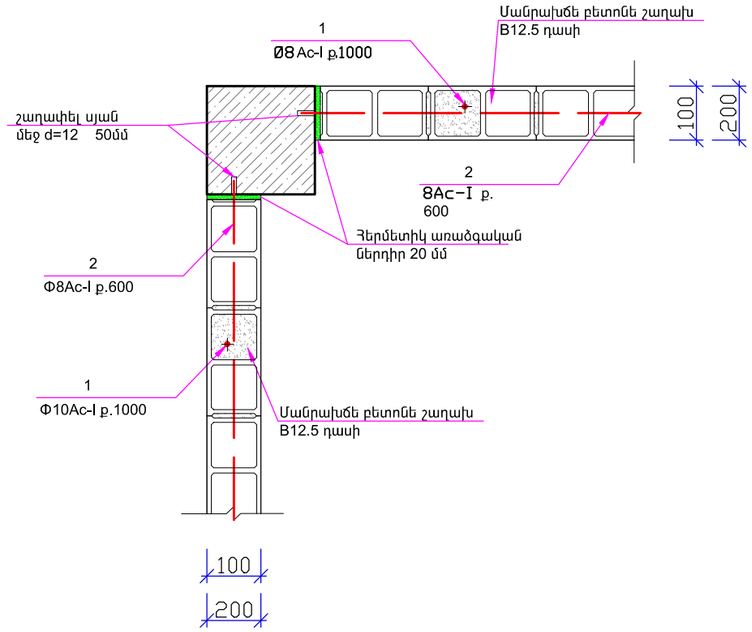

ՄԵԿ ԽՄԲԱՍԵՆՅԱԿԻ ՄԻՋՆՈՐՄԻ ԿԱՌՈՒՑՄԱՆ ԾԱՎԱԼՆԵՐ

ՀՈՂ N	ԱՆՎԱՆՈՒՄ	ՔԱՆԱԿ	nxL Մ	ԾԱՆՈԹՈՒԹՅՈՒՆ
1	2	3	4	5
	100 ՄՄ ՄԻՋՆՈՐՄՆԵՐԻ ԱՄՐԱՆԱՎՈՐՈՒՄ	-		
1	Ø10A500c ք.1000	-	6.4	4.0 կգ
2	Φ8AI Ք. 600	-	11.0	4.4 կգ
1	Թեթև բետոնից բլոկներ	-		1.0 խմ
2	Միջնորմների մեջ թեթև բետոնի լիցք	-		1.0 խմ
3	Φ12 անցքերի բացում ե/բ էլեմենտներում b=100մմ	-		10.0 հատ

ԾԱՆՈԹՈՒԹՅՈՒՆ

1. ՏՎՅԱԼ ԹԵՐԹԸ ԴԻՏԱՐԿԵԼ՝ ՃԾ-4, 5, 6, 7 ԹԵՐԹԵՐԻ ՀԵՏ ՀԱՄԱՏԵՂ:

ՊԱՇՏՈՆ	ԱՆՈՒՆ ԱԶԳԱՆՈՒՆ	ՍՏՈՐԱԳՐ.	ԱՄՍԱԹ.
ՏՆՕՐԵՆ	Հ. ՕՀԱՆՅԱՆ		
ՆԱԽԱԳԾԵՑ	Հ. ՕՀԱՆՅԱՆ		

ԴԱՎԹԱՇԵՆ ՎԱՐՉԱԿԱՆ ՇՐՋԱՆԻ h.60 ՄԱՆԿԱՊԱՐՏԵԶԻ ԽՄԲԱՍԵՆՅԱԿՆԵՐԻ ՎԵՐԱՆՈՐՈԳՈՒՄ

ՃԱՐՏԱՐԱՊԵՏԱՇԻՆԱՐԱՐԱԿԱՆ ՄԱՍ	ՓՈՒԼ	ԹԵՐԹ	ԹԵՐԹԵՐ
	ԱՆ	ՃԾ-9	11
ՄԻՋՆՈՐՄՆԵՐԻ ԱՄՐԱՆԱՎՈՐՄԱՆ ՍԽԵՄԱ, ԿՏՐՎԱԾՔ, ՀԱՆԳՈՒՑ ԵՎ ՄԱՍՆԱԳԻՐ	«ՕՀԱՆՅԱՆ ԻՆԴԱՍԹՐԻԶ» ՍՊԸ Լից. N16107		